van CAS

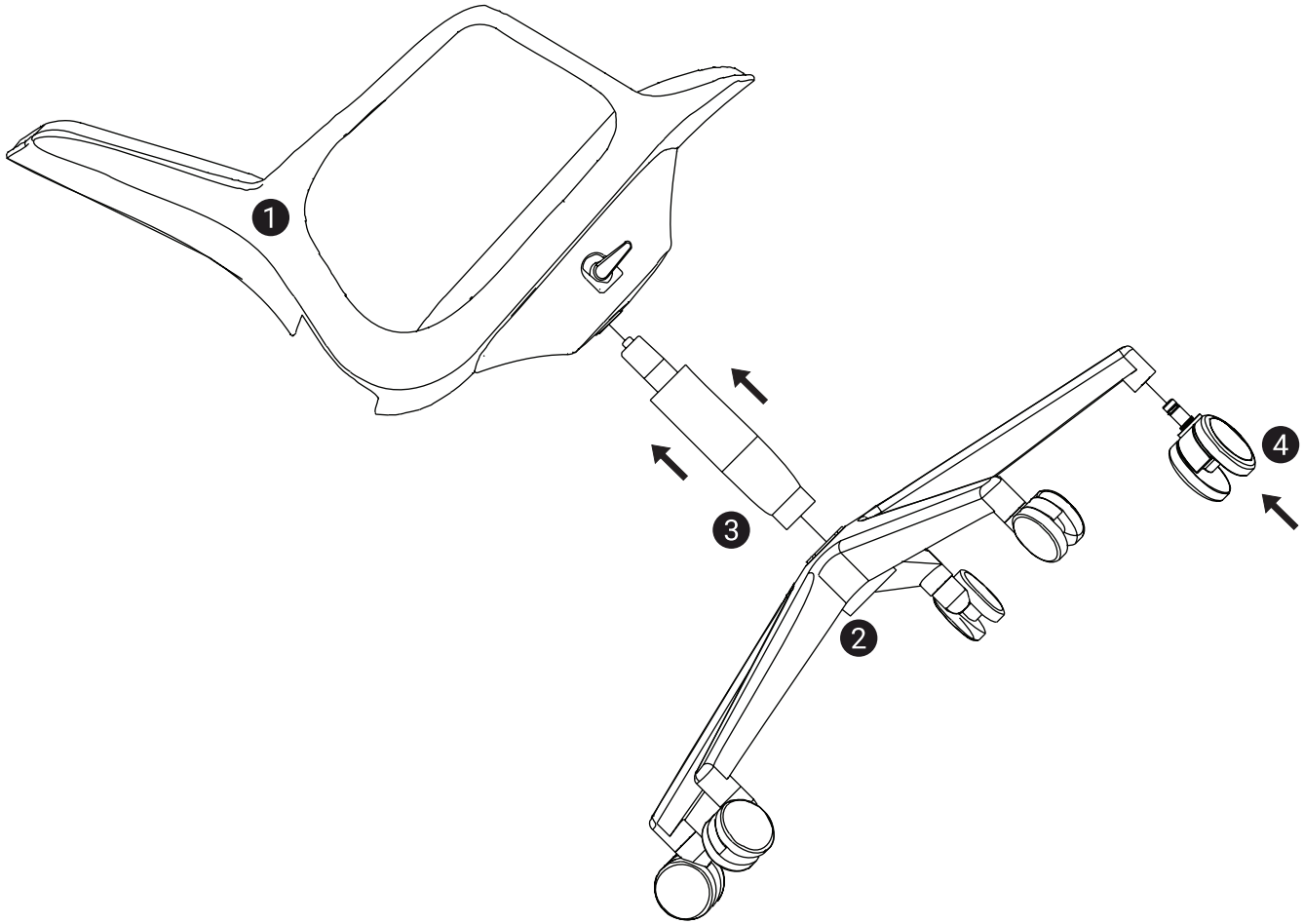

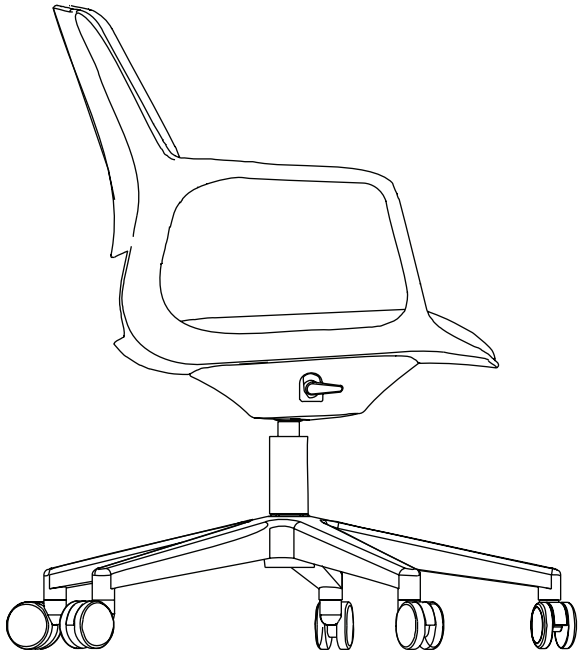

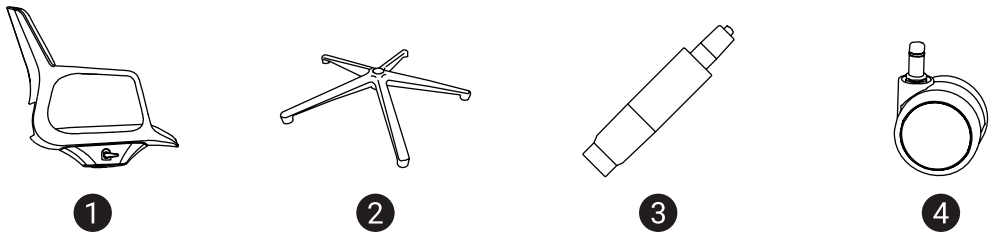

VACA22